# IS-2400-12 Indoor-Sektorantenne 12dBi

Best.Nr. 18560.12

Formschöne Sektorantenne für Innenanwendungen, z.B. zur Ausleuchtung von Büros oder dem Wohnzimmer, besonders gut geeignet zur Montage in einer Zimmerecke. Das weiße und damit unauffällige Anschlußkabel kann entweder Aufputz oder nach oben in einer evtl. vorhandenen abgehängten Decke verlegt werden. Länge des Anschlußkabels 1m, mit REVERSE SMA-Buchse.

Wie bei allen Sektorantennen wird der im Vergleich zu den Abmessungen relativ hohe Gewinn durch starke vertikale Bündelung erzielt, bei erwünscht großem horizontalen Öffnungswinkel.

Nicely designed sector antenna for inside applications e.g. for illuminating of offices, living rooms particularly well suitably for installation in a corner of the room. The white and thus nearly invisible cable can be installed either on the wall, or upwards in a possibly existing suspended ceiling. Length of the cable 1m, with REVERSE SMA connector.

As with all sector antennas, the antenna gain compared with the antenna dimensions is quite high. This is acheived by reducing the vertical beamwidth while keeping a large horizontal beamwidth.

Specifications:

| | |
|---|---|
| Frequency Range : | 2.4~2.4835 GHz |
| VSWR : | ≤ 2.0 |
| Impedance : | 50 Ohm |
| Gain : | 12 dBi |
| Polarization : | Vertical |
| Power Handling : | 1 Watt |
| Beam Width : | H: 69.6° / V: 31° |
| Operation Temp. : | -30° ~ +60° |
| Cable & Length : | 1m white |
| Connector : | RP SMA male |
| Material Radome: | ABS |
| Dimension (L*W*H) : | 230 x 106.5 x 51 mm |
| Weight : | 300g ± 10g |
| Color : | grey |

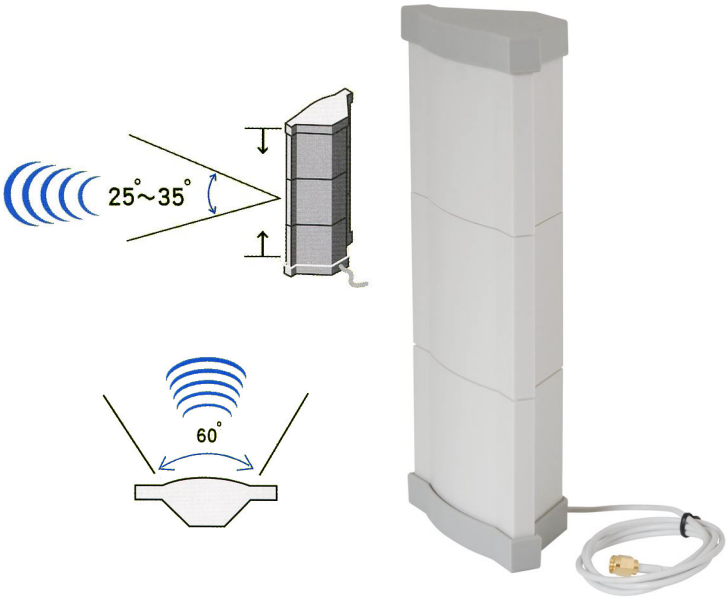


3D Illustration

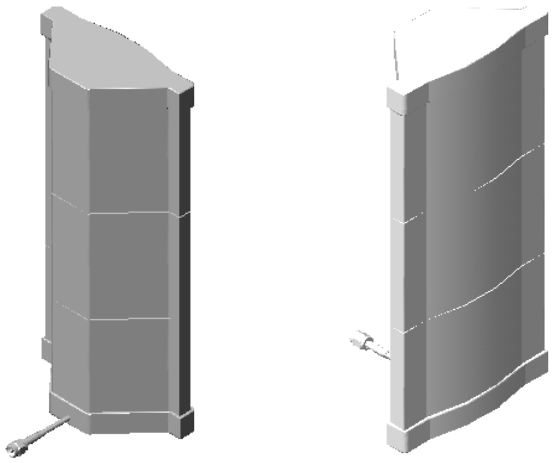

Dimensions

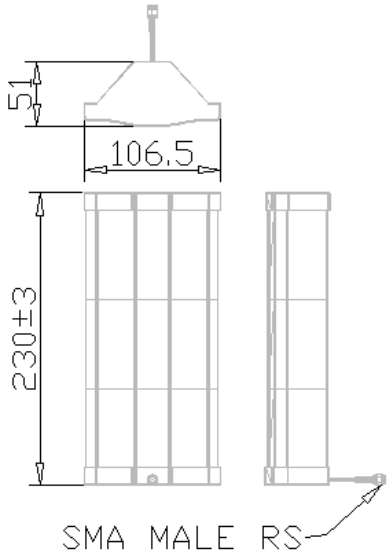



WiMo Antennen und Elektronik GmbH

Am Gäxwald 14, D-76863 Herxheim Tel. (07276) 96680 FAX 9668-11

http://www.wimo.com e-mail: info@wimo.com

# IS-2400-12 Indoor-Sektorantenne 12dBi

Best.Nr. 18560.12

SWR

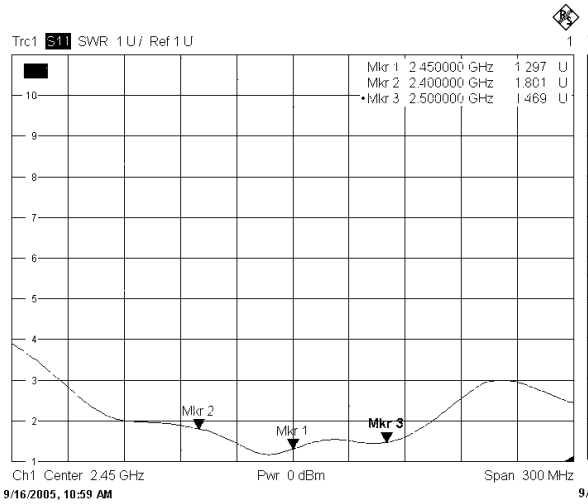


RETURN LOSS

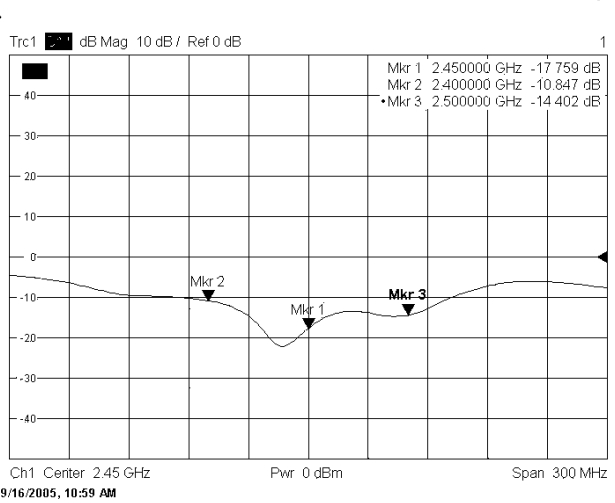


H PLANE

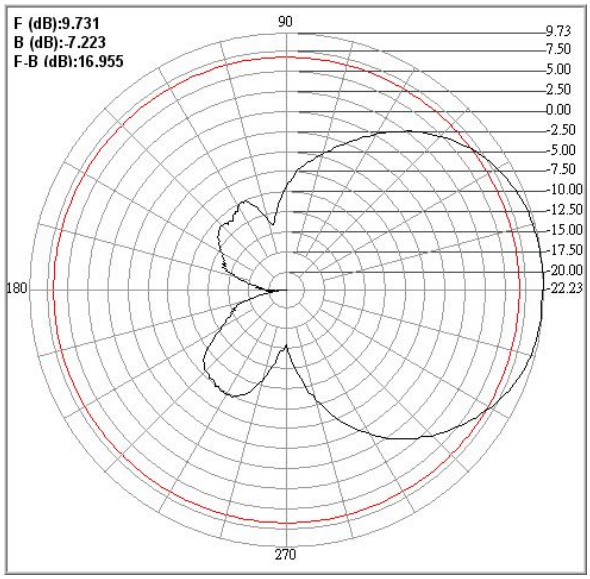


E PLANE

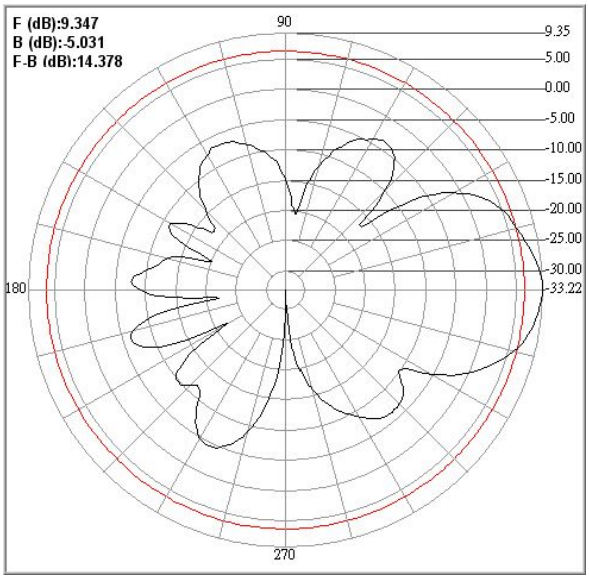



WiMo Antennen und Elektronik GmbH

Am Gäxwald 14, D-76863 Herxheim Tel. (07276) 96680 FAX 9668-11

http://www.wimo.com e-mail: info@wimo.com